PROJECTEUR A LED POUR ECLAIRAGE EXTERIEUR
PROJECTEUR 15W 12 LEDs 110-230Vac
GAMME PROFESSIONNELLE

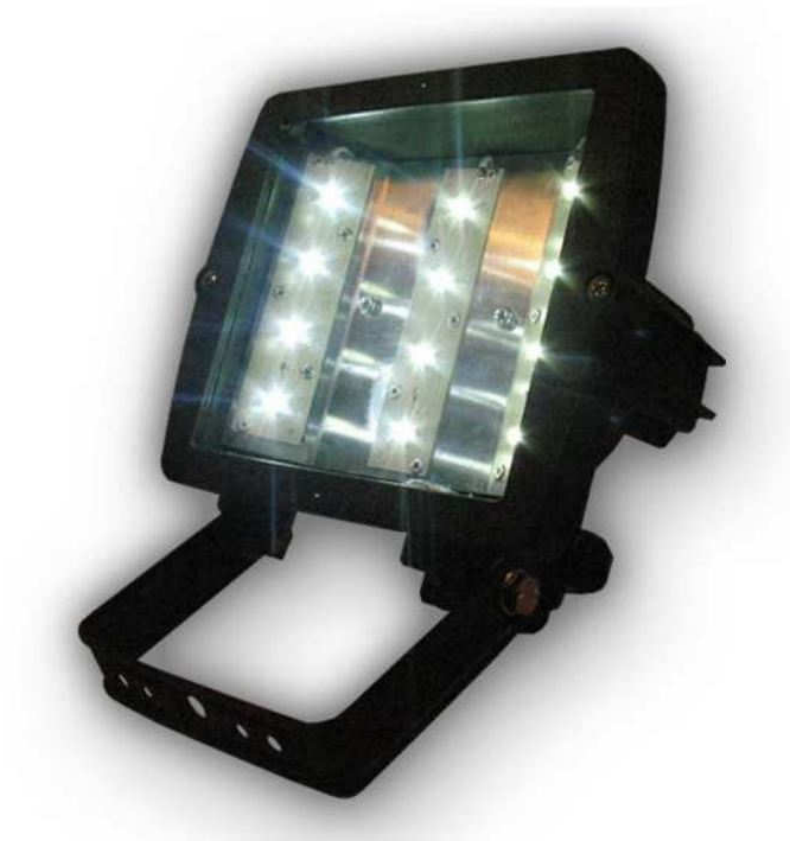

Photo du projecteur 110-230VAC 15W 12LEDs

Caractéristiques techniques :

- ❒ *LED à état solide*
- ❒ *Très haut rendement lumineux*
- ❒ *Alimentation 110-230Vac*
- ❒ *Fréquence 50-60Hz*
- ❒ *Puissance du projecteur : 15W*
- ❒ *Nombre de LED utilisées : 12*
- ❒ *Rendement lumineux minimum garanti : 100lumen/Watt par LED*
- ❒ *Garantie de performances du flux initial >80% après 50.000h*
- ❒ *MTBF (Durée moyenne avant première panne) : 100 000h*
- ❒ *Indice de rendu chromatique IRC = 75*
- ❒ *Rendement alimentation AC >81%*
- ❒ *Réduction de flux possible : -30%*
- ❒ *Pilotage par microcontrôleur*
- ❒ *Fusible de protection*
- ❒ *Protection thermique*
- ❒ *Terminal-block pour câbles jusqu'à 2,5mm²*
- ❒ *Cadre aluminium moulé sous pression*
- ❒ *Verre trempé 5mm*
- ❒ *Indice de protection IP65*
- ❒ *Câblage facile à réaliser*
- ❒ *Fabrication exclusivement Européenne*

Ce document est la propriété de ENERGIEDOUCE SAS. Il ne peut être reproduit, même partiellement sans autorisation préalable de la part de ENERGIEDOUCE.

Description générale :

Ce projecteur a été conçu pour répondre à des applications nécessitant une forte intensité lumineuse avec un minimum de consommation d'énergie. La conception de ce projecteur a été avant tout optimisée de façon à répondre à des applications d'éclairage en extérieur – dispersion et projection optimales du flux lumineux en extérieur.

Ces spécificités en font le produit idéal lorsqu'il s'agit d'éclairer, à partir d'une façade, une zone de grande dimensions jusqu'à 7 à 8 mètres : parking, squares, pistes d'athlétisme, zones industrielles, zones de surveillance, etc.

Le projecteur intègre une alimentation universelle en courant alternatif basse tension (110-230Vac) ainsi qu'un contrôleur électronique qui offre un rendement de conversion supérieur à 80% et un système de contrôle de la température de fonctionnement piloté par un microcontrôleur.

Ce projecteur intègre une fonctionnalité de réduction de flux (jusqu'à 30%) permettant de réduire la consommation d'énergie et activée après 6 heures de fonctionnement.

Procédure d'installation :

Ce projecteur a été conçu pour être fixé et installé dans des situations nécessitant un ajustement de l'angle de projection en milieu extérieur ; Conforme à la norme IP65, il est protégé contre la poussière et l'eau.

Placer le projecteur de façon à bloquer sa position en utilisant une crosse ou un système de fixations adapté ; nous recommandons une installation horizontale afin d'éviter les effets d'éblouissement, de dépôt lié à la pollution et surtout afin d'obtenir un flux lumineux optimal.

Il est fortement recommandé de couper l'arrivée de l'alimentation électrique lors du raccordement du projecteur afin de garantir un niveau de sécurité maximum lors de l'installation.

La fonction de réduction de flux peut être mise en œuvre en procédant au raccordement du variateur à l'entrée – VDC du projecteur. La réduction de flux s'opère après 6 heures de fonctionnement lorsque ce raccordement est effectué. Aucune réduction de flux ne s'opère si ce raccordement n'est pas réalisé.

Performances d'éclairage :

Ce projecteur a été optimisé pour permettre une projection sur une surface au sol avec une ouverture d'angle asymétrique de 90° Vertical et 140° Horizontal afin d'obtenir une parfaite uniformité et répartition de la lumière sur la surface de projection.

Protection de la température de jonction des LEDs :

En cas d'utilisation dans des environnements où la température est particulièrement élevée et peut provoquer le dysfonctionnement d'une série de LED ou lorsque la puissance dissipée est trop élevée, le contrôle électronique permet de limiter la température de jonction des LEDs à 100℃. Cette protection est réalisée grâce à un microcontrôleur qui limite la puissance fournie à l'aide d'une application logicielle de gestion développée par le fabricant et intégrée dans le microcontrôleur. Ce microcontrôleur permet aussi de limiter la puissance en cas de réduction de flux.

Ce document est la propriété de ENERGIEDOUCE SAS. Il ne peut être reproduit, même partiellement sans autorisation préalable de la part de ENERGIEDOUCE.

Caractéristiques techniques du projecteur

CARACTERISTIQUES	SYM	CONDITION	MIN	TIP	MAX	UNIT
Alimentation Tension nominale	VAC	230Vac	90	230	264	Vac
Courant contrôleur LED	If-lamp		-	450	-	mA
Consommation électrique de l'appareil (y compris rendement du contrôleur LED)	P-lamp	12LED @ If=450mA, T=25℃	-	15	-	W
Flux lumineux à la sortie de l'appareil	Fi-Lamp	12LED @ If=450mA, T=25℃	-	1275	-	lm
Efficacité lumineuse de l'appareil (Fi-lamp/P-lamp)	LumEff-Lamp		-	85	-	lm/W
Réduction du flux lumineux	DeltaFi		-	30	-	%
Durée de vie	LM80	LM80% @ If=450mA, T=25℃		50		khrs
Tension de sortie (LED String)	VLED	T=25℃	38	40	42	V
Fréquence de commutation PWM	Fosc	T=25℃		100,0		KHz
Rendement minimum de l'alimentation AC	EFF		81	-	-	%
Température de fonctionnement	Ta		-10	25	60	℃
Section des conducteurs	-		-	2,5	-	mm^2
Indice de protection IP	IP			IP65		IP
Dimensions mécaniques	-			210 x 130 x 270		mm
Poids	W			1500		g

Caractéristiques des LEDs

CARACTERISTIQUES	SYM	CONDITION	MIN	TIP	MAX	UNIT
Flux lumineux minimum garanti par LED	Fi-1LED	If=500mA, T=25℃	131,5	-	-	lm
Consommation par LED	P-1LED	If=500mA, T=25℃	1,715	-	-	W
Efficacité minimum garantie par LED	LumEff-LED	If=500mA, T=25℃	76,7	-	-	lm/W
Flux lumineux minimum garanti n-LED	Fi-nLED	12LED @ If=500mA, T=25℃	1578	-	-	lm
Température de couleur	CCT		-	6000	-	℃K
Indice de rendu des couleurs	CRI		-	75	-	

Schéma du projecteur (en mm)

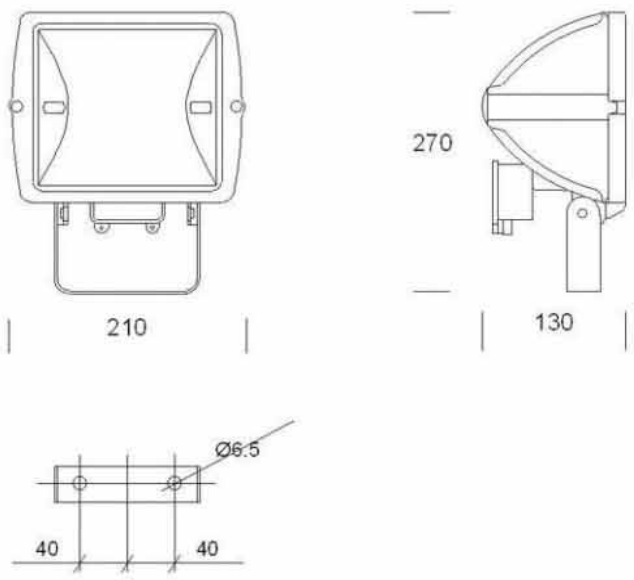

Ce document est la propriété de ENERGIEDOUCE SAS. Il ne peut être reproduit, même partiellement sans autorisation préalable de la part de ENERGIEDOUCE.