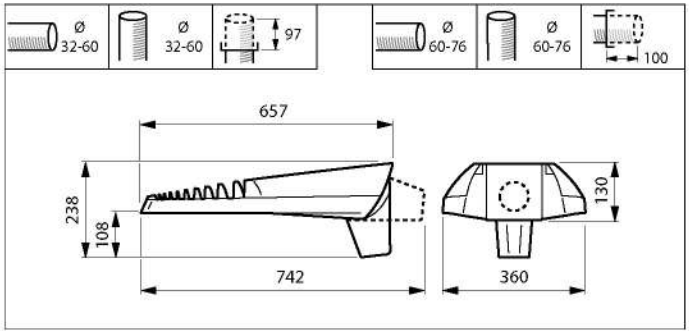
Ø
32-60
Ø
32-60
97
Ø
60-76
Ø
60-76
100
657
238
108
742
130
360

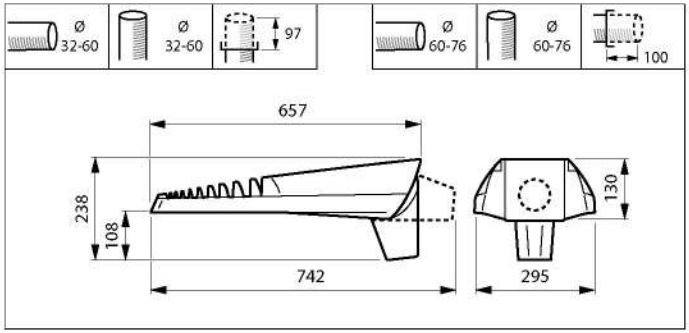
Ø
32-60
Ø
32-60
97
Ø
60-76
Ø
60-76
100
657
238
108
742
130
295